EBERSPAECHER S.R.L.

LISTINO PREZZI CLIMATIZZAZIONE

VALIDO DAL 01/04/2020

A WORLD OF COMFORT

Eberspächer

Listino prezzi climatizzazione

2020

Indice .....pag.

Climatizzatori da parcheggio 3

Climatizzatori compatti 7

Climatizzazione su misura 9

Ventilazione 10

Linea Trimline 11

Riscaldatori ad aria 12

Riscaldatori ad acqua 21

Plugtronic 27

Riscaldatori per veicoli elettrici 28

Dispositivi di comando 30

Accessori riscaldatori 31

Prodotti speciali 35

Strumentazione di diagnosi 37

Valido dal 01/04/2020

Eberspächer

CLIMATIZZATORI DA PARCHEGGIO

COOLTRONIC 1000 SLIM

Cooltronic 1000 G2.5 Slim	910W di potenza termica*, 24V, unità standard	81 0000 07 00 00	1.690,00
Cooltronic 1000 G2.5 Slim	Versione IVECO Stralis, comprende kit di installazione	81 0000 12 00 00	1.900,00

KIT DI INSTALLAZIONE COOLTRONIC SLIM

Kit Scania Streamline R/P/G, Cabine Normal, Highline, Topline	81 0000 07 00 01	145,00
Kit Scania New Gen. R, S con botola elettrica	81 0000 07 00 05	360,00
Pannello interno per botola meccanica Scania NewG R&S	81 0000 09 01 14	60,00
Kit MB Actros MP4, Cabine Classic, Stream, Big, Giga Space	81 0000 07 00 02	145,00
Kit MAN TGX/TGA, Cabine XLX (senza spoiler) e XXL	81 0000 07 00 03	145,00
Kit Renault gamma T, Cabine SC (senza spoiler) e HSC	81 0000 07 00 04	145,00

COOLTRONIC 1000 SLIM HATCH MAN

Cooltronic 1000 G2.5 Slim Hatch MAN	910W*, comprensivo di kit di installazione	81 0000 16 00 00	2.030,00

**dati verificati in laboratorio secondo ISO 5151*

CLIMATIZZATORI DA PARCHEGGIO

COOLTRONIC 1400 SLIM

Cooltronic 1400 G2.5 Slim	1.360W di potenza termica*, 24V	81 0000 21 00 00	2.070,00

KIT DI INSTALLAZIONE COOLTRONIC SLIM

Kit Standard	utilizzabile dove non previsto kit specifico	81 0000 01 00 16	110,00
Kit SCANIA	per versioni Euro5/6, per Euro5 aggiungere guarnizione	81 0000 01 00 12	110,00
Kit SCANIA New Gen	R,S con botola elettrica	81 0000 11 00 01	360,00
Kit DAF	per versioni Euro5/6, entrambe le guarnizioni incluse	81 0000 01 00 13	110,00
Pannello interno per botola meccanica Scania NewG R&S		81 0000 09 01 14	60,00
Kit MB Actros	per versione Euro6, Premium	81 0000 02 00 08	165,00
Kit MAN	per versione Euro6, con cabina senza spoiler, Premium	81 0000 02 00 01	165,00
Kit IVECO Stralis	per versioni Euro5/6, entrambe le guarnizioni incluse	81 0000 01 00 19	110,00
Kit Renault Premium	per modello Premium Gamma T senza spoiler	81 0000 01 00 20	110,00

COOLTRONIC G1

Cooltronic 950 Back 24V	81 0000 00 01 42	1.695,00

Cooltronic 950 Top 24V	81 0000 00 01 43	1.735,00

**dati verificati in laboratorio secondo ISO 5151*

CLIMATIZZATORI DA PARCHEGGIO

COOLTRONIC HATCH

Cooltronic 1000 G2.5 Hatch	880W di potenza termica*, 24V	(a esaurim.)	81 0000 09 00 00	1.590,00
Cooltronic 1400 G2.5 Hatch	1.290W di potenza termica*, 24V	(a esaurim.)	81 0000 10 00 00	1.790,00

KIT DI INSTALLAZIONE COOLTRONIC HATCH

Kit Standard	utilizzabile anche per MB Axor/Atego	81 0000 09 00 01	110,00
Kit SCANIA	per versioni R, G, P	81 0000 02 00 06	165,00
Kit SCANIA	New Gen. R, S con botola elettrica	81 0000 09 00 13	360,00
Pannello interno per botola meccanica Scania NewG R&S		81 0000 09 01 14	60,00
Kit MB Actros	per versioni precedenti al 2011	81 0000 09 00 02	110,00
Kit MB Actros	per versioni a partire dal 2011	81 0000 09 00 14	165,00
Kit MB Atego	L-cab tetto alto dal 2011	81 0000 09 00 03	a richiesta
Kit MB Antos	per versioni a partire dal 2012	81 0000 09 00 05	a richiesta
Kit MAN TGX/TGA	per versione con cabina senza spoiler	81 0000 09 00 12	310,00
Kit VOLVO L2H3	per veicolo con botola elettrica	81 0000 09 00 06	110,00
Kit VOLVO L2H2	per veicolo con botola meccanica	81 0000 09 00 07	110,00
Kit IVECO Stralis	per tutti i modelli Stralis AD/AS/AT/Cube, Eurocargo	81 0000 09 00 08	110,00
Kit Renault Premium	per modello Premium nuova versione	81 0000 09 00 09	110,00
Kit Renault Premium	per modello Premium Gamma T con cuccetta alta	81 0000 09 00 10	110,00
Kit DAF 95/105	per modello con cabina Space e Super Space	81 0000 09 00 11	110,00

**dati verificati in laboratorio secondo ISO 5151*

PICCOLO SPLITTER

Condizionatore a compressore da parcheggio di tipo split, alimentazione 12 o 24V DC / 220V AC

Piccolo Splitter PS3000 12V	81 0000 40 01 00	1.595,00
Piccolo Splitter PS3000 24V	81 0000 40 02 00	1.595,00
Kit di fissagio unità esterna standard	81 0000 40 01 01	65,00
Piastra fissaggio unità esterna Scania	81 0000 40 01 02	65,00
Piastra fissaggio unità esterna Stralis	81 0000 40 01 03	65,00
Kit di ricarica gas	81 0000 40 00 01	340,00

EBERCOOL G4.5

Raffrescatore evaporativo da parcheggio, alimentazione 12V DC

Ebercool G4.5	12V DC	81 2240 01 24 00	1.200,00

CLIMATIZZATORI COMPATTI

KALORI ELEKTRIK

Electrik 12V	Condizionatore precaricato con compressore elettrico 12V, 3.500W	83 0012 27 00 00	3.060,00
Electrik 24V	Condizionatore precaricato con compressore elettrico 24V, 3.500W	83 0012 27 00 10	3.060,00

KALORI RK4 Klim

RK4 Klim 12V	Condizionatore compatto da tetto 12V, 3.500W	83 0012 25 05 00	1.750,00
RK4 Klim 24V	Condizionatore compatto da tetto 24V, 3.500W	83 0012 25 06 00	1.750,00

L'APPLICAZIONE RICHIEDE ANCHE…

Compressori a trascinamento meccanico

Compressore SB7B10 (12V)	83 0070 00 82 00	293,96
Compressore K0060 (12V)	83 0070 00 83 11	199,83
Compressore 7H15 (12/24V)	83 0070 00 80 03	237,89

Compressori a trascinamento elettrico

Compressore SH (12V)	83 0070 00 83 20	913,50
Compressore SH (24V)	83 0070 00 83 21	913,50

CLIMATIZZATORI COMPATTI

KALORI KANADA II

Kanada II Klim 12V	6.000W di potenza termica in raffreddamento	83 0012 21 40 04	1.975,00
Kanada II Kombi 12V	4.000W di potenza termica in raffreddamento 6.600W di potenza termica in riscaldamento	83 0012 21 40 05	2.250,00
Kanada II Klim 24V	6.000W di potenza termica in raffreddamento	83 0012 21 41 04	1.975,00
Kanada II Kombi 24V	4.000W di potenza termica in raffreddamento 6.600W di potenza termica in riscaldamento	83 0012 21 41 05	2.250,00

L'APPLICAZIONE RICHIEDE ANCHE…

Compressori a trascinamento meccanico

Compressore K0090 (12V)	83 0070 00 80 22	235,58
Compressore 7H15 (12/24V)	83 0070 00 80 03	237,89

BREEZONIC

Breezonic 3000	220V AC, 2.800W di potenza termica in raffreddamento 2.300W di potenza termica in riscaldamento	81 3000 00 00 22	2.960,00

CLIMATIZZAZIONE SU MISURA

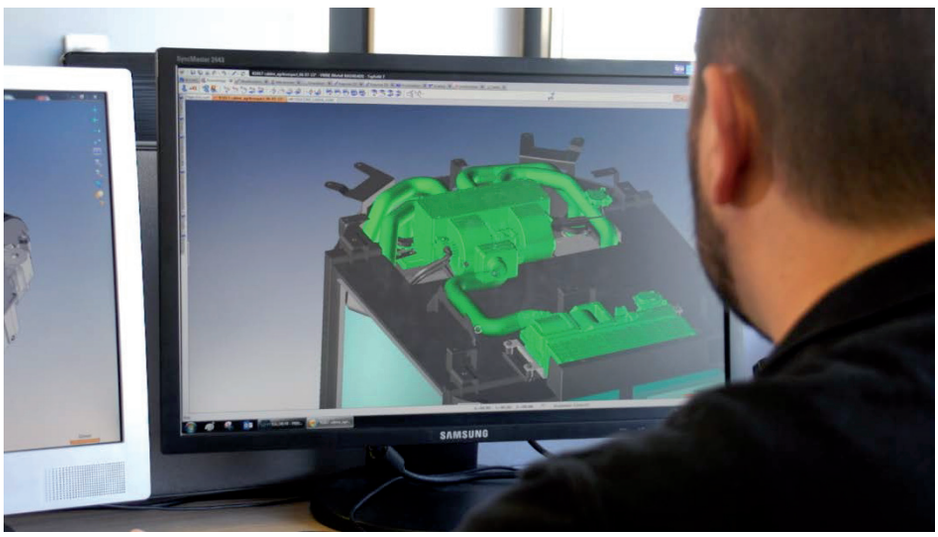

Con l'acquisizione di Kalori, Eberspächer si propone sul mercato come il partner di riferimento per la climatizzazione del Veicolo Speciale.
Ai nostri riscaldatori affianchiamo ora una gamma completa di prodotti standard dedicati alla climatizzazione e al riscaldamento. Offriamo ai nostri Clienti tutta l'assistenza tecnica necessaria per lo sviluppo di sistemi di climatizzazione su misura per qualunque tipo di Veicolo Speciale, da poche unità alla grande serie.

Per il mercato degli allestitori sono disponibili kit di espansione dell'impianto A/C per tutti i più diffusi veicoli commerciali e numerosi evaporatori già approvati EN1789

Più informazioni sul sito Eberspächer Kalori
https://kalori.com/it/products/category/climatizzazione/

VENTILAZIONE

VENTILATORI DA TETTO

ADT 350 12V - 15W, 390m^3/h	83 0012 14 04 05	a richiesta
ADT 350 12V - 40W, 700m^3/h	83 0012 14 04 06	72,00
ADT 350 24V - 60W, 700m^3/h	83 0012 14 04 10	72,00
ADT 452 12V - 40W, 700m^3/h	83 0012 14 04 15	72,00
ADT 452 24V - 60W, 770m^3/h	83 0012 14 04 16	72,00
ADT 750 12V - 40W, 700m^3/h	83 0012 14 00 00	72,00
ADT 750 24V - 60W, 700m^3/h	83 0012 14 01 00	72,00
Kit adattatore Mercedes-Benz Sprinter per ADT452 e 750	83 0034 01 70 41	27,02
Kit adattatore Renault Master per ADT452 e 750	83 0034 01 70 79	27,02
Kit adattatore Fiat Ducato / Peugeot Boxer / Citroën Jumper per ADT452 e 750	83 0034 01 71 30	27,02
Condotto aria per ADT452 e 750	83 0034 01 70 42	22,43
Diffusore aria interno Ø 280mm con bocchetta chiudibile, bianco	83 0034 00 30 31	15,37
Diffusore aria interno Ø 280mm con bocchetta chiudibile, nero	83 0034 00 30 21	15,37
Diffusore aria interno Ø 280mm con bocchetta chiudibile, grigio	83 0034 00 30 36	15,37
Diffusore aria interno Ø 280mm con bocchetta aperta, bianco	83 0034 00 30 30	15,37
Diffusore aria interno Ø 280mm con bocchetta aperta, nero	83 0034 00 30 20	15,37
Diffusore aria interno Ø 280mm con bocchetta aperta, grigio	83 0034 00 30 35	15,37

La gamma completa sul sito Eberspächer Kalori:
https://kalori.com/it/products/category/ventilazione/

LINEA TRIMLINE

La serie TrimLine® di Kalori è il punto di riferimento nel mondo dei componenti e degli accessori per la diffusione dell'aria in cabina.
Le misure standard delle bocchette permettono di personalizzare e arricchire gli interni del veicolo senza necessità di praticare modifiche al design della plancia.
La particolare attenzione dedicata alla scelta dei materiali conferisce ai prodotti Kalori TrimLine® una elevata qualità, sia visiva che al tatto.
La collaborazione con i costruttori di veicoli ha dato vita a diverse e innovative soluzioni per il fissaggio di bocchette e griglie (sistema MultiKlip, fissaggio a vite o a molla), che permettono di ottenere una perfetta integrazione sia nel cruscotto che nelle portiere, con un risultato che rimane costante nel tempo.

Prezzi su richiesta.
La gamma completa con tutti i dettagli tecnici e i modelli 3D scaricabili è disponibile sul sito Eberspächer Kalori:
https://kalori.com/it/products/category/diffusione-dellaria/

RISCALDATORI AD ARIA AIRTRONIC

Airtronic I serie S (2kW)

RISCALDATORI STANDARD AFTERMARKET

ALIMENTAZIONE A GASOLIO

AIRTRONIC D2 12V	Riscaldatore 2.200W e pompa combustibile	25 2069 05 00 00	964,00
AIRTRONIC D2 24V	Riscaldatore 2.200W e pompa combustibile	25 2070 05 00 00	957,00

RICAMBI ORIGINALI PRIMO IMPIANTO

D2 IVECO Stralis	Ricambio originale riscaldatore IVECO 25 2203 05 00 00	25 2648 05 00 00	850,00
D2 IVECO Stralis	Ricambio originale riscaldatore IVECO 25 2713 05 0000	29 2825 27 13 05	850,00
D2 Scania	Ricambio originale riscaldatore SCANIA 25 2173 05 00 00	29 2825 21 73 05	905,00
D2 MAN	Ricambio originale riscaldatore MAN 25 2291 05 00 00	29 2825 22 91 05	884,00
D2 DAF	Ricambio originale riscaldatore DAF 25 2178 05 00 00	29 2825 21 78 05	890,00

RISCALDATORI AD ARIA AIRTRONIC

Airtronic I serie S (2kW)

KIT VEICOLI COMMERCIALI / INDUSTRIALI*

KIT D2 12V	Riscaldatore + kit, 1m tubo aria e bocchetta girevole Ø60	29 2821 21 69 05	1.120,00
KIT D2 12V	Riscaldatore + kit, serbatoio, 1m tubo aria, bocchetta girevole Ø60	29 2827 21 69 05	1.235,00
KIT D2 12V	Riscaldatore + kit, pescante, 1m tubo aria, bocchetta girevole Ø60	29 2828 21 69 05	1.135,00
KIT D2 24V	Riscaldatore + kit, 1m tubo aria, bocchetta girevole Ø60	29 2821 21 70 05	1.120,00
KIT D2 24V	Riscaldatore + kit, serbatoio, 1m tubo aria, bocchetta girevole Ø60	29 2827 21 70 05	1.235,00
KIT D2 24V	Riscaldatore + kit, pescante, 1m tubo aria, bocchetta girevole Ø60	29 2828 21 70 05	1.135,00

*tutti i kit Veicoli commerciali /industriali comprendono il comando EasyStart Select 22 1000 34 13 00

KIT NAUTICI**

D2 MARINE	Riscaldatore 2.200W, 12V + kit nautico	29 2864 23 26 01	1.489,00
D2 MARINE	Riscaldatore 2.200W, 24V + kit nautico	29 2864 20 70 01	1.489,00

** dispositivo di comando non compreso, vedi pag. 30

RISCALDATORI AD ARIA AIRTRONIC

Airtronic II serie S (2kW)

RISCALDATORI STANDARD AFTERMARKET

ALIMENTAZIONE A GASOLIO

AIRTRONIC S2D2L 12V	Riscaldatore 2.200W e pompa combustibile	25 2721 05 00 00	938,00

KIT VEICOLI COMMERCIALI*

AIRTRONIC S2D2L 12V	Riscaldatore 2.200W completo di kit autocarro	29 2821 25 27 21	1.219,00

KIT CAMPER*

AIRTRONIC S2D2L CAMPER	Riscaldatore 2.200W, 12V completo di kit	29 2860 25 27 21	1.295,00
AIRTRONIC S2D2L CAMPER	Riscaldatore 2.200W, 12V completo di kit premontato in cassetta	29 2842 25 27 21	1.395,00

*comprende dispositivo di comando EasyStart Pro 22 1000 35 22 00

CONFORME ALLA DIRETTIVA ECE/ELV 2000/53/EC & 2013/28/EU (END-OF-LIFE VEHICLE DIRECTIVE)

RISCALDATORI AD ARIA AIRTRONIC

Airtronic I serie M (3-4kW)

RISCALDATORI STANDARD AFTERMARKET

ALIMENTAZIONE A BENZINA			
AIRTRONIC B4 12V	Riscaldatore 4.000W e pompa combustibile	20 1812 05 00 00	1.703,00
ALIMENTAZIONE A GASOLIO			
AIRTRONIC D4 12V	Riscaldatore 4.000W e pompa combustibile	25 2113 05 00 00	1.382,00
AIRTRONIC D4 24V	Riscaldatore 4.000W e pompa combustibile	25 2114 05 00 00	1.356,00
AIRTRONIC D4 PLUS 12V	Riscaldatore 4.000W e pompa combustibile	25 2484 05 00 00	1.382,00
AIRTRONIC D4 PLUS 24V	Riscaldatore 4.000W e pompa combustibile	25 2498 05 00 00	1.356,00

L'APPLICAZIONE RICHIEDE ANCHE…

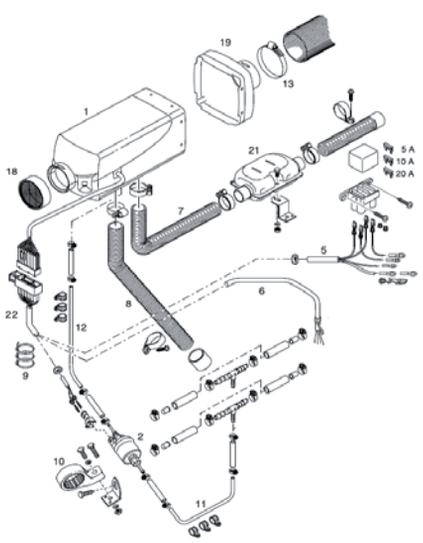

Kit universale di montaggio Ø 75*	25 2484 80 00 00	331,00
Kit universale di montaggio Ø 90**	25 2113 80 00 00	331,00
… ed eventualmente:		
Pescante Øint. 2mm, L=600mm (serbatoi autobus / autocarro)	25 1226 89 50 00	47,43
Pescante Øint. 2mm, L=300mm (serbatoi furgoni / vetture)	22 1000 20 16 00	24,37
Silenziatore di scarico ad elevato assorbimento Ø 24mm, L=2000mm	29 2100 19 01 74	173,29
Silenziatore di aspirazione aria di combustione	25 1786 80 02 00	41,99
Serbatoio in plastica Eberspächer	22 1000 20 28 00	118,27

*Per versioni D4 PLUS, comando non compreso (vedi pag. 30)
**Per versioni B4, D4 e D4 PLUS, comando non compreso (vedi pag. 30)

RISCALDATORI AD ARIA AIRTRONIC

Airtronic I serie M (3-4kW)

RICAMBI ORIGINALI PRIMO IMPIANTO

D4 DAF	Ricambio originale riscaldatore DAF 25 2272 05 00 00	29 2825 22 72 05	1.246,00
D4 DAF	Ricambio originale riscaldatore DAF 25 2586 05 0000	29 2825 25 86 05	1.246,00
D4 MAN	Ricambio originale riscaldatore MAN 25 2292 05 00 00	29 2825 22 92 05	1.195,00
D4 MAN	Ricambio originale riscaldatore MAN 25 2463 05 0000	29 2825 24 63 05	1.195,00

APPLICAZIONI SPECIFICHE E MILITARI

D3L-C 24V	Riscaldatore 3.500W militare	25 1866 05 00 00	non più fornibile
D3L-C 24V	Riscaldatore 3.500W militare	25 1915 05 00 00	a richiesta
D4 24V	Riscaldatore 4.000W militare (bocchetta Ø 90)	25 2245 05 00 00	a richiesta

KIT NAUTICI*

D4 PLUS MARINE 12V	Riscaldatore 4.000W, 12V + kit nautico	29 2864 23 18 01	1.995,00
D4 PLUS MARINE 24V	Riscaldatore 4.000W, 24V + kit nautico	29 2864 24 98 01	1.995,00

* dispositivo di comando non compreso, vedi pag. 30

RISCALDATORI AD ARIA AIRTRONIC

Airtronic II serie M (4kW)

RISCALDATORI STANDARD AFTERMARKET

ALIMENTAZIONE A BENZINA			
AIRTRONIC M2B4L 12V	Riscaldatore 4.000W e pompa combustibile	20 1987 05 00 00	1.667,00
ALIMENTAZIONE A GASOLIO			
AIRTRONIC M2D4L 12V	Riscaldatore 4.000W e pompa combustibile	25 2720 05 00 00	1.356,00
AIRTRONIC M2D4R 12V	Riscaldatore 4.000W e pompa combustibile	25 2746 05 00 00	1.356,00

L'APPLICAZIONE RICHIEDE ANCHE…

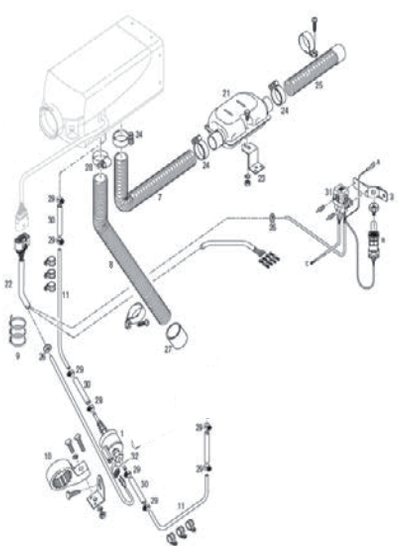

Kit universale di montaggio Aitronic II*	25 2720 80 00 00	368,00
Bocchetta uscita aria Ø 75**	22 1000 01 00 18	11,10
Bocchetta uscita aria Ø 90	22 1000 01 00 19	11,31
… ed eventualmente:		
Pescante Øint. 2mm, L=600mm (serbatoi autobus / autocarro)	25 1226 89 50 00	47,43
Pescante Øint. 2mm, L=300mm (serbatoi furgoni / vetture)	22 1000 20 16 00	24,37
Silenziatore di scarico ad elevato assorbimento Ø 24mm, L=2000mm	29 2100 19 01 74	173,29
Silenziatore di aspirazione aria di combustione	25 1786 80 02 00	41,99
Serbatoio in plastica Eberspächer	22 1000 20 28 00	118,27

*dispositivo di comando non compreso, vedi pag. 30
**solo per versione M2D4R

RISCALDATORI AD ARIA AIRTRONIC

Airtronic II serie M (4kW)

KIT CAMPER*

AIRTRONIC M2D4R CAMPER PLUS Ø75	Riscaldatore 4.000W, 12V completo di kit	29 2830 27 46 71	1.683,00
AIRTRONIC M2D4R CAMPER PLUS Ø75	Riscaldatore 4.000W, 12V completo di kit premontato in cassetta	29 2832 27 46 71	1.785,00
AIRTRONIC M2D4R CAMPER PLUS Ø90	Riscaldatore 4.000W, 12V completo di kit	29 2830 27 46 91	1.683,00
AIRTRONIC M2D4R CAMPER PLUS Ø90	Riscaldatore 4.000W, 12V completo di kit premontato in cassetta	29 2832 27 46 91	1.785,00

*comprende dispositivo di comando EasyStart Pro 22 1000 35 22 00

RISCALDATORI AD ARIA AIRTRONIC

Airtronic serie L (5-8kW)

RISCALDATORI STANDARD AFTERMARKET

ALIMENTAZIONE A GASOLIO

AIRTRONIC D5 12V	Riscaldatore 5.500W, 12V e pompa combustibile	25 2361 05 00 00	1.564,00
AIRTRONIC D5 24V	Riscaldatore 5.500W, 24V e pompa combustibile	25 2362 05 00 00	1.564,00

L'APPLICAZIONE RICHIEDE ANCHE…

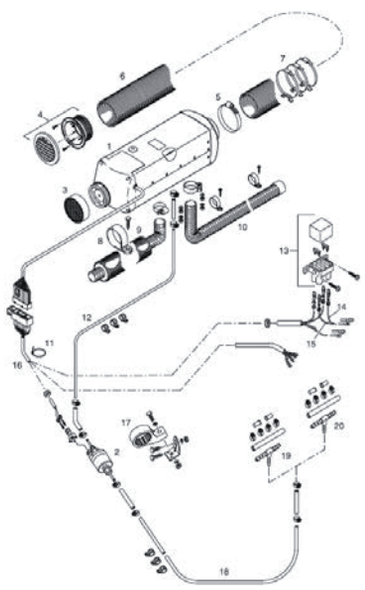

Kit universale di montaggio	25 2361 80 00 00	341,00
…ed eventualmente:		
Pescante Øint. 2mm, L=600mm (serbatoi autobus / autocarro)	25 1226 89 50 00	47,43
Pescante Øint. 2mm, L=300mm (serbatoi furgoni / vetture)	22 1000 20 16 00	24,37
Silenziatore di scarico ad elevato assorbimento Ø 24mm, L=2000mm	29 2100 19 01 74	173,29
Serbatoio in plastica Eberspächer	22 1000 20 28 00	118,27

KIT NAUTICI*

D5 MARINE 12V	Riscaldatore 5.500W, 12V + kit nautico	29 2834 23 61 01	2.340,00
D5 MARINE 24V	Riscaldatore 5.500W, 24V + kit nautico	29 2834 23 62 01	2.340,00

*dispositivo di comando non compreso, vedi pag. 30

RISCALDATORI AD ARIA AIRTRONIC

Riscaldatori ad aria serie L (5-8kW)

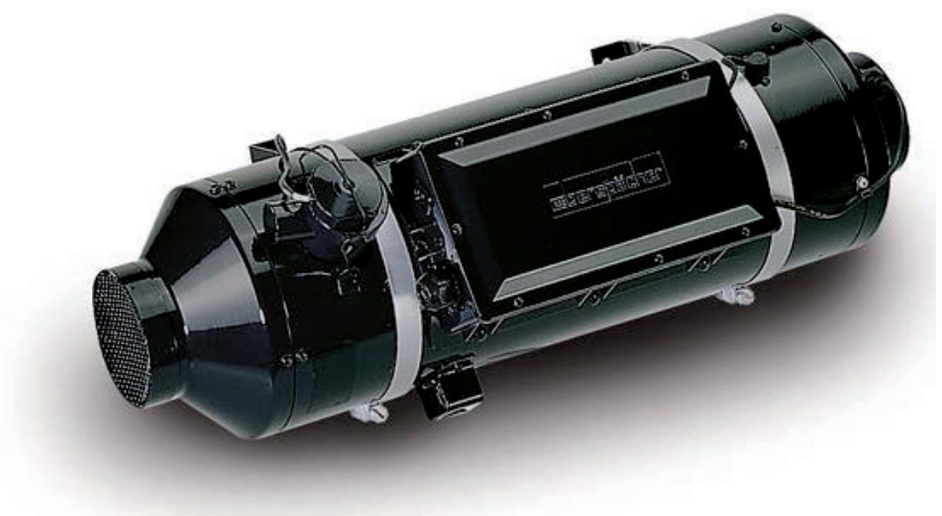

RISCALDATORI STANDARD AFTERMARKET

ALIMENTAZIONE A GASOLIO

D8L-C 12V	Riscaldatore 8.000W, 12V con comando e sensore temperatura	25 1890 00 00 00	3.863,00
D8L-C 24V	Riscaldatore 8.000W, 24V con comando e sensore temperatura	25 1891 00 00 00	3.863,00

L'APPLICAZIONE RICHIEDE ANCHE…

Curva tubo scarico	25 1226 89 46 00	159,49
Tubo scarico Ø 40 mm	29 2836 06 13 80	51,49 /m
Fascetta per curva tubo scarico	152 09 004	8,27
Tubo aspirazione combustibile Øint 5mm	360 75 350	18,77 /m
Tubo mandata combustibile Øint 2mm	890 31 054	3,05 /m
Tubo combustibile Øint 3,5mm per raccordi	360 75 300	16,29 /m
Pescante Øint 4mm, L=600mm	25 1156 30 00 00	42,65

KIT NAUTICI

D8L-C MARINE 12V	Riscaldatore 8.000W, 12V + kit nautico	29 2834 18 90 00	4.587,00
D8L-C MARINE 24V	Riscaldatore 8.000W, 24V + kit nautico	29 2834 18 91 00	4.587,00

RISCALDATORI AD ACQUA HYDRONIC

Hydronic I e II serie SC (4-5kW)

RISCALDATORI STANDARD AFTERMARKET

HYDRONIC I

ALIMENTAZIONE A GASOLIO

D5W SC 24V	Riscaldatore 5.000W, pompa acqua integrata	25 2147 05 00 00	1.308,00
	Kit universale di montaggio 24V e pescante	25 2009 80 00 00	532,00

HYDRONIC II

ALIMENTAZIONE A GASOLIO

D5 SC 12V	Riscaldatore Comfort 5.000W, pompa acqua e combustibile e valvola termostatica a tre vie integrate	25 2598 05 00 00	1.019,00
	Kit universale di montaggio 12V	25 2598 80 00 00	423,00

RICAMBI ORIGINALI PRIMO IMPIANTO

D3WZ	Ricambio originale riscaldatore T4 VW	25 2121 05 00 00	795,00
D5WZ	Ricambio originale riscaldatore Sprinter Mercedes	25 2162 05 00 00	839,00
D5WZ	Ricambio originale riscaldatore Sharan, Galaxy, Alhambra	25 2163 05 00 00	711,00
D5WZ	Ricambio originale riscaldatore Vito Mercedes	25 2124 05 00 00	1.080,00
D5 ZF	Ricambio originale riscaldatore Sharan, Galaxy, Alhambra	25 2278 05 00 00	570,00

APPLICAZIONI SPECIFICHE E MILITARI

D5W SC 24V	Riscaldatore 5.000W militare	25 2284 05 00 00	a richiesta
D5W S 24V	Riscaldatore 5.000W militare	25 2307 05 00 00	a richiesta

RISCALDATORI AD ACQUA HYDRONIC

Hydronic III serie S (4-6kW)

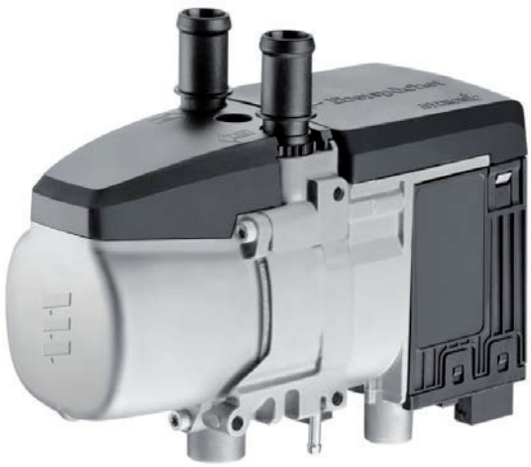

RISCALDATORI STANDARD AFTERMARKET

ALIMENTAZIONE A BENZINA		
B4E CS 12V Riscaldatore 4.000W	20 2007 05 00 00	847,00
B5E CS 12V Riscaldatore 5.000W	20 2008 05 00 00	1.160,00
ALIMENTAZIONE A GASOLIO		
D4E CS 12V Riscaldatore 4.000W	25 2933 05 00 00	847,00
D5E CS 12V Riscaldatore 5.000W	25 2934 05 00 00	1.160,00
D5L CS 24V Riscaldatore 5.000W	25 2696 05 00 00	1.309,00
D6L CS 24V Riscaldatore 6.000W	25 2745 05 00 00	1.411,00

L'APPLICAZIONE RICHIEDE ANCHE…

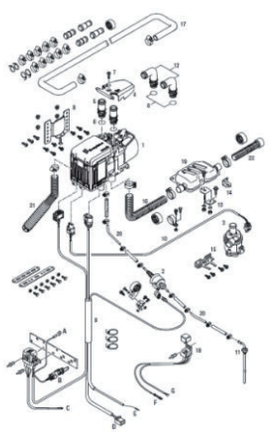

Kit universale di montaggio 12V Hydronic III CS	25 2933 80 00 00	335,00
Kit universale di montaggio Hydronic III Leisure	25 2652 82 00 00	368,00
Kit universale di montaggio 24V Hydronic III CS	25 2696 80 00 00	440,00

KIT NAUTICI*

D5E CS MARINE 12V	Riscaldatore 5.000W, completo di kit nautico	29 2834 29 34 05	1.855,00

*dispositivo di comando non compreso, vedi pag. 30

KIT SPECIFICI PER AUTOVETTURA

Oltre 3.800 kit su misura per l'installazione aftermarket in ogni tipo di vettura, per preriscaldare la vostra auto e trovarla calda e sbrinata anche negli inverni più gelidi.
Tanto comfort e sicurezza in più in ogni situazione: al mattino andando a lavorare, al ritorno da una giornata di sci, la sera dopo il ristorante.

La lista completa è disponibile per gli installatori sul Portale Eberspächer all'indirizzo https://partner.eberspaecher.com/it/installation-information/installation-recommendations

RISCALDATORI AD ACQUA HYDRONIC

Hydronic serie M-II (8-12kW)

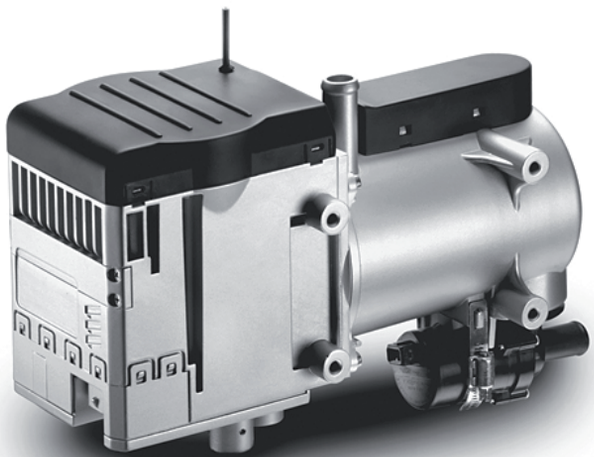

RISCALDATORI STANDARD AFTERMARKET

ALIMENTAZIONE A GASOLIO

M8-II PME 12V	Riscaldatore 8.000W e pompa combustibile	25 2470 05 00 00	2.045,00
M8-II PME 24V	Riscaldatore 8.000W e pompa combustibile	25 2471 05 00 00	2.045,00
M10-II 12V	Riscaldatore 10.000W e pompa combustibile	25 2434 05 00 00	1.854,00
M10-II 24V	Riscaldatore 10.000W e pompa combustibile	25 2435 05 00 00	1.854,00
M12-II 12V	Riscaldatore 12.000W e pompa combustibile	25 2472 05 00 00	2.045,00
M12-II 24V	Riscaldatore 12.000W e pompa combustibile	25 2473 05 00 00	2.045,00

L'APPLICAZIONE RICHIEDE ANCHE…

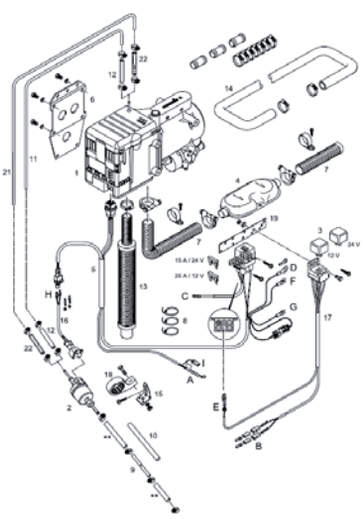

Kit universale di montaggio	25 2435 80 00 00	426,00

…ed eventualmente:

Pescante Øint 4mm, L=600mm	25 1156 30 00 00	42,65
Silenziatore di scarico ad elevato assorbimento Ø 30mm, L=2000mm	29 2800 00 30 55	173,29

RISCALDATORI AD ACQUA HYDRONIC

Hydronic serie M-II (8-12kW)

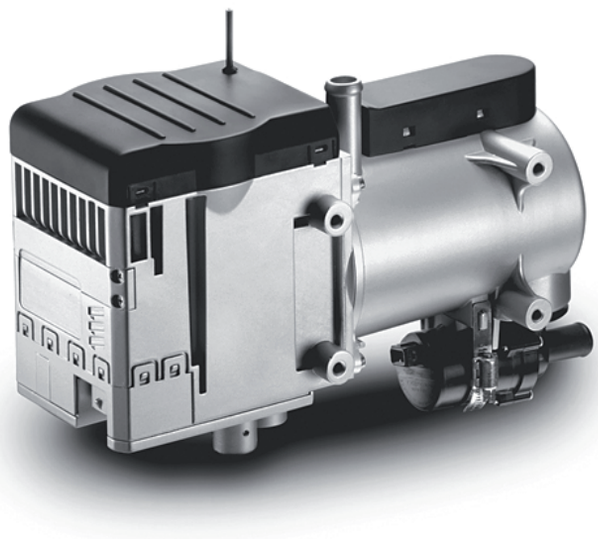

RICAMBI ORIGINALI PRIMO IMPIANTO

D10 W	Ricambio originale IVECO 41221575 completo di staffa, gruppo valvole, tubo aspirazione e silenziatore di scarico	25 2192 05 00 00	1.713,00
M10-II	Ricambio originale IVECO 5801794432 completo di staffa, gruppo valvole, tubo aspirazione e silenziatore di scarico	25 2499 05 00 00	1.460,00
	Pompa acqua Hydronic M10-II IVECO	25 2499 25 01 00	460,20
	Motore Hydronic M10-II IVECO	25 2499 99 15 00	884,51

APPLICAZIONI SPECIFICHE E MILITARI

D10W	9.500W, 24V MIL 461 E (senza pompa acqua)	25 2267 05 00 00	a richiesta
D10W	9.500W, 24V MIL 461 D (con schermatura antidisturbo)	25 2230 05 00 00	a richiesta
M10-II	9.500W, 24V MILITARE (con pompa dosatrice)	25 2552 05 00 00	a richiesta
M10-II	9.500W, 24V MILITARE MIL 461 E (senza pompa dosatrice)	25 2503 05 00 00	a richiesta

KIT NAUTICI*

M10-II MARINE 12V	Riscaldatore 10.000W, 12V + kit nautico	29 2834 24 34 01	2.649,00
M10-II MARINE 24V	Riscaldatore 10.000W, 24V + kit nautico	29 2834 24 35 01	2.649,00
M12-II MARINE 12V	Riscaldatore 12.000W, 12V + kit nautico	29 2834 24 72 01	2.863,00
M12-II MARINE 24V	Riscaldatore 12.000W, 24V + kit nautico	29 2834 24 73 01	2.863,00

*dispositivo di comando non compreso, vedi pag. 30

RISCALDATORI AD ACQUA HYDRONIC

Hydronic serie L-II (16-35kW)

RISCALDATORI STANDARD AFTERMARKET

ALIMENTAZIONE A GASOLIO

L16-II	Riscaldatore 16.000W, 24V	25 2486 02 00 00	2.465,00
L24-II	Riscaldatore 24.000W, 24V	25 2487 02 00 00	2.129,00
L24-II Compact	Riscaldatore 24.000W, 24V con pompa Flowtronic 5000	25 2487 05 00 00	2.129,00
L30-II	Riscaldatore 30.000W, 24V	25 2599 02 00 00	2.240,00
L30-II Compact	Riscaldatore 30.000W, 24V con pompa Flowtronic 5000	29 2825 25 99 05	2.240,00
L30-II Compact	Riscaldatore 30.000W, 24V con pompa Flowtronic 6000	29 2838 25 99 05	2.836,00
L35-II	Riscaldatore 35.000W, 24V	25 2600 02 00 00	2.355,00
L35-II Compact	Riscaldatore 35.000W, 24V con pompa Flowtronic 5000	29 2825 26 00 05	2.355,00

L'APPLICAZIONE RICHIEDE ANCHE…

Pescante con ritorno per riscaldatore Hydronic L	25 1226 89 40 00	64,84
Curva uscita tubo scarico Ø 70mm	22 1000 40 03 00	184,33
Uscita scarico diritta Ø 70mm	22 1000 40 04 00	70,28

POMPE ACQUA FLOWTRONIC

Flowtronic 5000	25 2488 26 00 00	228,23
Flowtronic 5000S	25 1818 30 00 00	634,12
Flowtronic 6000SC	25 2488 25 00 00	824,40

PLUGTRONIC

Riscaldatori ad acqua elettrici a 230V AC

KIT RISCALDATORE*

Kit Plugtronic 1.850W 12V	21 2009 05 00 00	490,00
Kit Plugtronic 1.850W 24V	21 2011 05 00 00	577,00

KIT CARICABATTERIE

Caricatore Plugtronic 7A/12V	21 2013 05 00 00	385,00
Caricatore Plugtronic 7A/24V	21 2015 05 00 00	440,00

*comprende riscaldatore, pompa acqua, cablaggio interno con estensione, cablaggio esterno

RISCALDATORI PER VEICOLI ELETTRICI

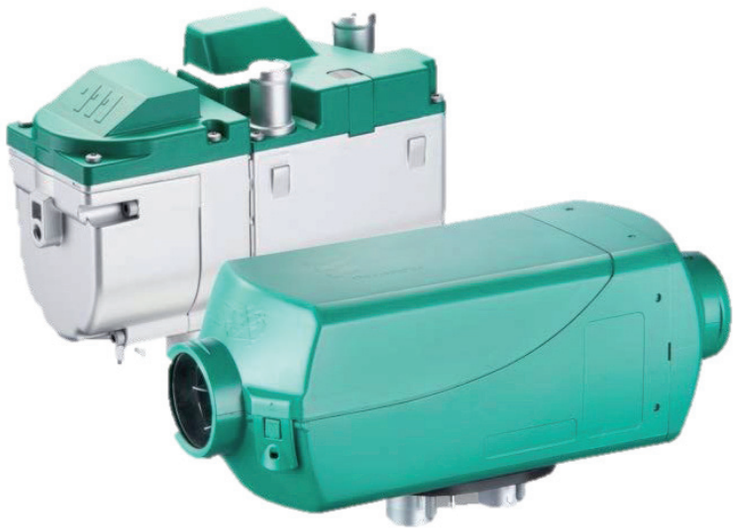

RISCALDATORI A ETANOLO

AIRTRONIC S2E2 12V	Riscaldatore 2.000W bioetanolo e pompa combustibile	25 3015 05 00 00	926,00
	Kit universale di montaggio	25 3015 80 00 00	469,00
HYDRONIC II E4S 12V	Riscaldatore 4.000W bioetanolo e pompa combustibile	20 1920 05 00 00	1.256,00
	Kit di montaggio E4S	20 1920 80 00 00	469,00
	Kit di montaggio E4S con catalizzatore	20 1920 81 00 00	621,00

RISCALDATORI ELETTRICI ALIZE

Alize 2 VI Elec 12V / 48V 1.600W	83 0012 03 60 00	359,00
Alize 2 VI Elec 12V / 80V 2.200W	83 0012 03 6002	359,00
Alize 2 VI Elec 12V / 96V 2.200W	83 0012 03 6004	359,00
Alize 2 VI Elec 12V / 120V 2.200W	83 0012 03 6006	359,00
Alize 2 VI Elec 24V / 80V 2.200W	83 0012 03 6102	359,00
Alize 2 VI Elec 24V / 96V 2.200W	83 0012 03 6104	359,00
Alize 2 VI Elec 24V / 120V 2.200W	83 0012 03 6106	359,00

RISCALDATORI PER VEICOLI ELETTRICI

RISCALDATORI ELETTRICI MINIKELEK

Minikelek 12V / 12V 420W	83 0012 03 03 30	302,00
Minikelek 12V / 48V 900W	83 0012 03 0310	302,00
Minikelek 12V / 80V 900W	83 0012 03 0300	302,00
Minikelek 24V / 24V 170W	83 0012 03 0323	302,00
Minikelek 24V / 24V 300W	83 0012 03 0322	302,00
Minikelek 24V / 24V 480W	83 0012 03 0321	302,00
Minikelek 24V / 24V 750W	83 0012 03 0320	302,00

RISCALDATORI ELETTRICI SILENCELEK

Silencelek FAI 220V AC, 500W	83 0012 03 0400	a richiesta

Il catalogo completo dei riscaldatori elettrici sul sito Eberspächer Kalori
https://kalori.com/it/products/category/riscaldamento/?swoof=1&product_cat=electric-heater-it&really_curr_tax=696-product_cat

DISPOSITIVI DI COMANDO

SERIE EASYSTART

	EasyStart Select	22 1000 34 13 00	92,24
	EasyStart Timer	22 1000 34 15 00	114,40
	Telecomando EasyStart Remote ad esaurimento verrà sost. da	22 1000 34 23 00 22 1000 34 81 00	311,91
	Telecomando EasyStart Remote +	22 1000 34 17 00	395,53
	EasyStart Pro	22 1000 35 22 00	124,80
	EasyStart Web 7.1	22 1000 34 78 00	452,55

ALTRI DISPOSITIVI DI COMANDO

	Mini-regolatore 12/24V Airtronic	22 1000 32 07 00	84,95
	Comando touch per regolazione aerotermi	29 2100 16 10 29	281,43
	Interruttore on/off (per riscaldatore ad acqua)	22 1000 31 89 00	19,24
	Termostato ambiente digitale	29 2800 00 05 03	130,31
	Termostato ambiente analogico	29 2800 00 09 00	69,19
	Timer modulare 24 V riscaldatori acqua	29 2800 30 36 00	268,94
	Timer modulare 12/24 V riscaldatori aria	22 1000 30 40 00	277,86
	Comando digitale on/off 12/24V (801) a esaurim.	29 2100 81 01 03	128,00

BOCCHETTE DI DISTRIBUZIONE ARIA

Supporto bocchetta Ø 50	22 1000 01 00 34	4,48
Supporto bocchetta Ø 60	22 1000 01 00 35	4,65
Supporto bocchetta Ø 75	22 1000 01 00 36	5,33
Supporto bocchetta Ø 90	22 1000 01 00 37	5,99

Bocchetta piatta 0° Ø 50/60 nera	22 1000 01 00 40	7,52
Bocchetta piatta 0° Ø 50/60 bianca	22 1000 01 00 41	12,30
Bocchetta piatta 0° Ø 75/90 nera	22 1000 01 00 48	16,67
Bocchetta piatta 0° Ø 75/90 bianca	22 1000 01 00 49	23,42

Bocchetta piatta 30° Ø 50/60 nera	22 1000 01 00 44	9,80
Bocchetta piatta 30° Ø 50/60 bianca	22 1000 01 00 45	11,94
Bocchetta piatta 30° Ø 75/90 nera	22 1000 01 00 52	22,70
Bocchetta piatta 30° Ø 75/90 bianca	22 1000 01 00 53	27,71

Bocchetta piatta chiudibile Ø 50/60 nera	22 1000 01 00 72	16,24
Bocchetta piatta chiudibile Ø 50/60 bianca	22 1000 01 00 73	27,03
Bocchetta piatta chiudibile Ø 75/90 nera	22 1000 01 00 76	30,88
Bocchetta piatta chiudibile Ø 75/90 bianca	22 1000 01 00 77	40,72

Bocchetta inclinata a 30° Ø 50/60 nera	22 1000 01 00 56	7,68
Bocchetta inclinata a 30° Ø 50/60 bianca	22 1000 01 00 57	12,03
Bocchetta inclinata a 30° Ø 75/90 nera	22 1000 01 00 60	16,63
Bocchetta inclinata a 30° Ø 75/90 bianca	22 1000 01 00 61	25,11

Bocchetta inclinata a 90° Ø 50/60 nera	22 1000 01 00 64	12,44
Bocchetta inclinata a 90° Ø 50/60 bianca	22 1000 01 00 65	18,93
Bocchetta inclinata a 90° Ø 75/90 nera	22 1000 01 00 68	21,72
Bocchetta inclinata a 90° Ø 75/90 bianca	22 1000 01 00 69	25,94

Riduttore di flusso Ø 60	22 1000 01 00 79	3,55
Riduttore di flusso Ø 75	22 1000 01 00 80	3,55
Riduttore di flusso Ø 90	22 1000 01 00 81	3,55

ACCESSORI RISCALDATORI

COMPONENTI AGGIUNTIVI

	Sensore di temperatura supplementare	25 1774 89 03 00	59,40
	Sensore di temperatura per controllo circuito acqua	22 1000 34 22 00	12,26
	Kit sensore alta quota (Airtronic e Hydronic)	22 1000 33 22 00	243,37
	Kit pompa alta quota (Airtronic D2, D3, D4 12V)	24 0222 00 00 00	243,37

TUBI E RACCORDI

	Tubo aria Ø 50	10 2114 29 00 00	11,93 /m
	Tubo aria Ø 60	10 2114 31 00 00	10,51 /m
	Tubo aria Ø 75	10 2114 34 00 00	14,92 /m
	Tubo aria Ø 90	10 2114 37 00 00	19,86 /m
	Tubo aria Ø 100	10 2114 38 00 00	39,92 /m
	Tubo aria coibentato Ø 60 L=2000	29 2800 00 60 75	58,22
	Tubo aria coibentato Ø 75 L=2000	29 2800 00 75 90	69,85
	Tubo aria coibentato Ø 90 L=2000	29 2800 09 01 10	83,16
	Giunzione tubo Ø 60	22 1000 01 00 05	4,20
	Giunzione tubo Ø 75	22 1000 01 00 06	6,75
	Giunzione tubo Ø 90	22 1000 01 00 24	9,10
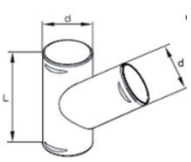	Diramazione a Y 60/60/60	25 1774 89 00 05	15,00
	Diramazione a Y 75/75/75	25 1226 89 00 44	22,00
	Diramazione a Y 90/90/90	22 1000 01 00 21	35,00
	Diramazione a Y 100/100/100	25 1226 89 00 45	68,00
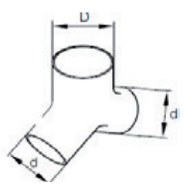	Diramazione a Y 75/60/60	22 1000 01 00 82	17,20
	Diramazione a Y 90/75/75	22 1000 01 00 84	20,43
	Diramazione a Y 60/50/50	25 1688 89 00 03	12,10
	Diramazione a Y 75/50/50	25 1482 80 08 00	65,00
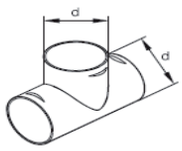	Diramazione a T 60/60/60	25 1688 89 00 02	7,00
	Diramazione a T 75/75/75	22 1000 01 00 27	11,00
	Diramazione a T 90/90/90	22 1000 01 00 26	24,00
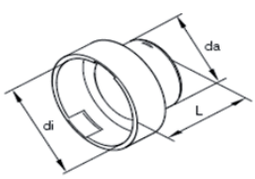	Riduzione Ø 90/75	22 1000 01 00 12	6,30
	Riduzione Ø 75/50	25 1226 89 00 46	11,30
	Riduzione Ø 100/75	25 1226 89 00 47	13,30
	Riduzione Ø 100/90	25 1226 89 00 49	15,30
	Riduzione Ø 75/60	25 1226 89 00 50	11,30
	Silenziatore di aspirazione Ø 75	330 00 072	95,30

TERMOCONVETTORI ATTIVI (AEROTERMI) HELIOS

Helios 2000 12V, con griglia in plastica nera	22 2282 10 41 22	185,00
Helios 2000 24V, con griglia in plastica nera	22 2282 10 42 22	185,00
Helios 2000 12V Premium a basso assorb., attacco posteriore	22 2282 10 41 13	219,50
Helios 2000 24V Premium a basso assorb., attacco posteriore	22 2282 10 42 16	219,50
Helios 2000 12V Premium a basso assorb., attacco laterale	22 2282 10 41 42	219,50
Helios 2000 24V Premium a basso assorb., attacco laterale	22 2282 10 42 42	219,50
Griglia in alluminio per Helios 2000	22 2134 08 60 00	16,50
Griglia in plastica grigia per Helios 2000	22 2134 10 10 00	14,00
Griglia in plastica nera per Helios 2000	22 2134 10 10 01	14,00
Griglia in plastica bianca per Helios 2000	22 2134 10 10 02	14,00

Helios 4000 12V con griglia in alluminio	22 2282 10 51 00	254,50
Helios 4000 24V con griglia in alluminio	22 2282 10 52 00	254,50

TERMOCONVETTORI ATTIVI (AEROTERMI) XEROS

Xeros 4000 12V con griglia anteriore in plastica	22 2282 11 01 10	161,40
Xeros 4000 12V con griglia anteriore e laterale	22 2282 11 01 11	174,50
Xeros 4000 24V con griglia anteriore e laterale	22 2282 11 02 11	174,50

Xeros 4000 12V con 2 bocchette Ø 50	22 2282 11 01 61	174,50
Xeros 4000 24V con 2 bocchette Ø 50	22 2282 11 02 61	174,50
Xeros 4000 12V con 2 bocchette Ø 60	22 2282 11 01 63	174,50
Xeros 4000 24V con 2 bocchette Ø 60	22 2282 11 02 63	174,50
Xeros 4000 24V con bocchette orientabili e chiudibili	22 2282 11 02 22	179,50
Bocchetta Ø 50	22 2000 06 57 07	9,92
Bocchetta Ø 60	22 2000 06 58 87	9,92
Bocchetta Ø 75	22 2000 06 57 27	9,92
Supporto Xeros acciaio inox 2 fori	22 2157 03 00 51	11,59

TERMOCONVETTORI ATTIVI (AEROTERMI) ZENITH

Zenith 8000 versione standard 12V	22 2282 11 21 00	233,50
Zenith 8000 versione standard 24V	22 2282 11 22 00	233,50
Zenith 8000 con griglia 12V	22 2282 11 21 03	246,00
Zenith 8000 con griglia 24V	22 2282 11 22 03	246,00
Zenith 12V Marine Standard	22 2282 11 51 00	286,60
Zenith 24V Marine Standard	22 2282 11 52 00	286,60
Diffusore con griglia per Zenith	22 2145 73 50 00	16,93
Supporto in plastica 4 bocchette Ø 60	22 2145 73 70 00	16,62
Supporto in plastica 3 fori (per bocchette Ø 60/75)	22 2145 73 40 00	16,62
Bocchetta Ø 60	22 2000 06 58 87	9,92
Bocchetta Ø 75	22 2000 06 57 27	9,92

Interruttore (per tutti i modelli)	22 2117 05 20 00	5,10

ACCESSORI RISCALDATORI

TERMOCONVETTORI ATTIVI KUBA CON COMANDI INTEGRATI

Kuba VA200 12V, 3.250W	83 0012 01 80 85	175,00
Kuba VA200 24V, 3.250W	83 0012 01 81 85	175,00

Kuba Kub 12V, 4.250W	83 0012 01 80 60	253,00
Kuba Kub 24V, 4.250W	83 0012 01 81 60	253,00

COMPONENTISTICA CIRCUITO ACQUA

Kit collettore completo a 3 vie	29 2800 00 77 77	131,80

Kit valvola di sfiato	29 2800 00 99 99	67,83

Vaso di espansione L5 precaricato	29 2826 05 80 87	48,88
Vaso di espansione L6 aperto	29 2800 01 63 72	130,00

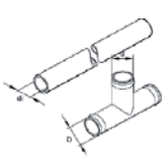

Tubo acqua Ø 16	29 2800 00 00 09	20,28
Tubo acqua Ø 19	29 2800 00 00 19	25,38
Raccordo a T 19/19/19 in plastica	29 2800 00 00 07	18,93
Raccordo a T 18/15/18 in plastica	29 2800 00 00 08	9,68
Raccordo a T 18/18/18 in plastica	22 1000 10 21 00	12,02
Raccordo a T 20/20/20 in plastica	22 1000 10 22 00	13,66
Raccordo a T 18/20/18 in plastica	22 1000 10 23 00	18,21
Riduzione 18/15 in plastica	22 1000 10 24 00	10,20

Elettrovalvola a 3 vie 12V completa di connettori	29 2899 17 00 11	92,67

BOILER IN ACCIAIO INOX

Boiler cilindrico 12 lt con resistenza elettrica 220V - 800W	29 2800 00 12 08	511,00
Boiler cilindrico 22 lt con resistenza elettrica 220V - 800W	29 2800 00 10 03	530,00
Boiler cilindrico 30 lt con resistenza elettrica 220V - 800W	29 2800 00 10 02	595,00
Boiler cilindrico 45 lt con resistenza elettrica 220V - 800W	29 2800 00 45 08	693,00

Boiler rettangolare 20 lt con resistenza elettrica 220V - 800W	29 2800 20 22 80	523,00
Kit miscelatore termostatico	29 2800 00 10 05	87,68
Kit portagomma	29 2800 00 10 06	33,25

PRODOTTI SPECIALI

HANDYWASH – LAVAMANI MOBILI

Handywash 2 rubinetti 12V	29 2100 01 63 31	575,00
Handywash 2 rubinetti 24V	29 2100 01 63 32	575,00
Handywash mini 1 rubinetto 12V	29 2100 01 64 16	575,00
Handywash mini 1 rubinetto 24V	29 2100 01 64 17	575,00

THERMOLINE – TUBAZIONI COMBUSTIBILE RISCALDANTI

Thermoline 24V 300W M14x1,5 mm, lunghezza 1,25 m	29 2150 00 00 06	567,00
Thermoline 24V 600W M14x1,5 mm, lunghezza 2,44 m	29 2150 00 00 09	673,00
Thermoline 24V 300W M26x1,5 mm, lunghezza 1,25 m	29 2150 00 00 07	552,00
Thermoline 24V 600W M26x1,5 mm, lunghezza 2,44 m	29 2158 00 00 29	636,00
Kit Thermoline 24V 300W M14x1,5 mm, lunghezza 1,25 m	29 2150 00 00 12	763,00
Kit Thermoline 24V 600W M14x1,5 mm, lunghezza 2,44 m	29 2150 00 00 13	835,00

COMPACT HEATER 4000

Compact Heater 4000, 12V / 220V AC	29 2874 40 80 00	2.522,00
Compact Heater 4000, 12V	29 2874 40 85 00	2.224,00
Compact Heater 4000, 24V	29 2874 40 85 24	2.224,00

Unità di riscaldamento portatile per installazione esterna, ideale per i seguenti impieghi:

- come riscaldamento di emergenza per veicoli di soccorso
- come impianto di riscaldamento occasionale in cantieri, macchine e veicoli da lavoro e per riscaldare strumenti e attrezzature
- durante la manutenzione di imbarcazioni e per il riscaldamento di container contenenti merce sensibile al freddo
- nel campo militare, per veicoli, macchine, durante esercitazioni, campi invernali, trasporto passeggeri
- durante lavori di riparazione, per riscaldare tubazioni, stazioni di pompaggio, pozzi, officine mobili
- come fonte di calore in abitazioni provvisorie, tende, serre ecc.

Caratteristiche tecniche

Potenza termica:	1.0– 4.0 kW
Portata aria:	185 kg/h
Capacità serbatoio:	5 l
Combustibile:	gasolio
Consumo combustibile:	0,13-0,51 l/h
Assorbimento elettrico:	7-40 W
Voltaggio:	12/220 V
Peso:	11 kg
Altezza:	455 mm
Lunghezza:	365 mm
Larghezza:	225 mm

STRUMENTAZIONE DI DIAGNOSI

TESTER DI DIAGNOSI

Per tutti i modelli Airtronic e Hydronic e per le precedenti versioni "C", "C compact", "P"	22 1545 89 00 00		364,00

TESTER EASYSCAN

Strumento di diagnosi e verifica installazione per PC	22 1550 89 00 00		923,00
Utilizzo sulla **nuova** gamma di riscaldatori AIRTRONIC II e HYDRONIC III, compatibile con riscaldatori AIRTRONIC e HYDRONIC delle serie precedenti (versioni H-kit)			

CAVI ADATTATORI PER TESTER DI DIAGNOSI, EDITH E EASYSCAN

Cavo adattatore Airtronic*	22 1000 31 86 00		73,87
Cavo adattatore Airtronic Iveco Stralis*	29 2800 99 99 00		94,68
Cavo adattatore Airtronic Scania Serie 5*	29 2800 77 77 00		97,80
Cavo adattatore Hydronic B/D 3-4-5 W Z/S/SC* (I serie)	22 1000 31 63 00		158,14
Cavo adattatore Hydronic 10 per versioni 25 2160 e 25 2161*	22 1000 32 52 00	non più fornibile	
Cavo adattatore Hydronic M8 - M10 - M12	22 1000 33 44 00	non più fornibile	
in alternativa su ultime versioni c/spina 3 poli nera**	22 1000 33 78 00		55,14
Cavo adattatore Hydronic 16 - 24 - 30 – 35*	22 1000 31 66 00		80,11

*I cavi adattori per EDITH BASIC possono essere utilizzati anche per i tester di diagnosi Eberspächer 22 1545 89 00 00 22 / 22 15 29 89 00 00

**Utilizzabile anche per Hydronic (II serie)

Eberspaecher S.r.l. - Via del Canneto 45 - 25010 Borgosatollo (BS) - Tel. 030 250761 - Fax 030 2500307 - info-it@eberspaecher.com

CONDIZIONI DI VENDITA

APPLICABILITÀ
Le presenti Condizioni Generali regolano tutti i rapporti fra la nostra Società e la propria Clientela e si intendono integralmente ed incondizionatamente accettate all'atto del conferimento di ogni ordinazione da parte dei Clienti; qualsiasi pattuizione difforme avrà efficacia solo se esplicitamente proposta od accettata dalla Società per iscritto.

OFFERTE E PREZZI
Le offerte sottoposte dalla Società si intendono valide sino alla scadenza ivi indicata; in mancanza di tale indicazione o scaduto il termine, esse non sono impegnative sino alla definitiva conferma degli ordini ricevuti da parte della Società.
I listini prezzi della Società sono soggetti a modifica senza preavviso. I prezzi sono espressi in Euro, IVA esclusa.
Si ricorda che i prezzi validi sono quelli del momento della consegna e non dell'ordine.

TRASPORTO E RISCHI
I prezzi valgono per merce resa franco magazzino della Società ed ogni responsabilità della stessa cessa all'atto dell'uscita della merce dai propri magazzini, anche quando le spese di trasporto – su richiesta del Cliente - vengono pagate direttamente dalla Società al trasportatore e successivamente addebitate in fattura al Cliente.
Il trasporto è a carico del Cliente e, in mancanza di apposite istruzioni, la Società provvede all'inoltro a destinazione con il mezzo che essa ritiene più idoneo.
Tutta la merce spedita in porto assegnato, o in porto franco, o in porto franco con addebito in fattura, viaggia a rischio e pericolo dell'acquirente. Avarie o danni occorsi durante il trasporto devono essere contestati al corriere.
Consigliamo di accettare la merce apponendo la scritta sul D.D.T. "Accettato con riserva" per evitare successive contestazioni all'atto del controllo.
La Società provvede ad eventuali assicurazioni della merce per i rischi di trasporto e di ogni altra natura solo su esplicite istruzioni del Cliente ed a spese di quest'ultimo.

TERMINI DI CONSEGNA
La disponibilità della merce in stock si intende salvo il venduto. I termini di consegna stabiliti dalla Società hanno pertanto valore indicativo e salvo casi di forza maggiore. Eventuali ritardi non danno quindi diritto all'annullamento degli ordini né ad alcun indennizzo a favore dei Clienti, fermi restando gli effetti sulla decorrenza dei termini di pagamento.
La Società si riserva di effettuare consegne parziali, anche se non contemplate dagli ordini ricevuti.

PAGAMENTI
Il pagamento della merce deve essere di regola effettuato presso la Sede della Società, secondo le modalità ed entro i termini convenuti. Sui ritardati pagamenti decorre di pieno diritto il rimborso delle eventuali spese di recupero crediti e degli interessi passivi sostenuti dalla Società, nella misura convenzionale del tasso ufficiale di sconto maggiorato delle spese sostenute dalla Società.
In tutti i casi di inadempienza, resta altresì ferma la facoltà della Società di variare le condizioni di pagamento per nuove forniture o di sospenderle completamente: di emettere tratta a vista con spese per gli arretrati di sua spettanza ed anche per l'eventuale saldo non scaduto; di adottare ogni altro provvedimento cautelativo od esecutivo sino all'integrale recupero dei propri crediti.
La Società si riserva di imputare il pagamento dei Clienti innanzitutto agli interessi maturati ed in seguito alle somme scadute da più tempo.
Il rilascio di effetti o cessioni da parte dei Clienti, o la loro autorizzazione/accettazione di tratte, non costituiscono in alcun caso novazione atta ad estinguere le primitive obbligazioni.

RESTITUZIONE DI MERCE
La Società non fornisce di norma merce in deposito, o comunque con facoltà di resa, ed ogni eventuale restituzione da parte dei Clienti (salvo quanto previsto in caso di reclami) rimane subordinata al benestare della Società.
Anche quando la Società abbia concesso l'accredito o la sostituzione della merce resa con relativo numero di autorizzazione, questi avranno comunque luogo dopo che la stessa sarà stata ricevuta e verificata presso la Società e riscontrata in perfette condizioni, intendendosi a carico del Cliente le spese di trasporto ed ogni eventuale costo di verifica eccedente il semplice conteggio fisico.

CARATTERISTICHE E DESCRIZIONI
Pur dedicando la massima cura alla compilazione dei propri cataloghi, listini ed altre pubblicazioni tecniche, la Società declina ogni responsabilità per eventuali inesattezze, errori od omissioni incorse involontariamente. Essa si riserva inoltre di apportare in qualsiasi momento, e senza preavviso, modifiche o migliorie ai prodotti e di rivedere la propria gamma di produzione.

RIPARAZIONE MERCE
Il costo di ricerca guasto presso la nostra sede viene fissato forfettariamente in Euro 60,00 + IVA (da pagarsi nel caso il preventivo di riparazione non venga accettato o l'apparecchio non sia riparabile).
Il costo orario della manodopera è di Euro 60,00 + IVA.

GARANZIA E RECLAMI
La Società garantisce la qualità dei propri prodotti e che essi sono esenti da difetti di materiale o di fabbricazione.
Il Cliente è tenuto a verificare la merce ed a comunicare alla Società, entro 9 giorni dalla data di ricevimento, ogni eventuale reclamo per difetti, danneggiamenti od ammanchi (per questi ultimi, previo controllo in contraddittorio con il vettore del numero di colli e dei pesi indicati sui documenti di spedizione ed accompagnamento); per gli eventuali difetti di funzionamento non accertabili al ricevimento della merce, il suddetto termine decorre dal loro manifestarsi, comunque entro e non oltre 24 mesi dalla data di consegna della merce.
Fermo restando quanto previsto in merito ai rischi di trasporto ed alle eventuali contestazioni di competenza del vettore, i reclami nei confronti della Società non conferiscono al Cliente alcun diritto di annullare gli ordini o di sospendere i pagamenti sino ad avvenuta definizione. La merce oggetto di reclamo dovrà essere accantonata a disposizione della Società per i controlli del caso, a meno che la Società stessa ne richieda od autorizzi la restituzione in porto franco presso la propria Sede, riacquistandone così la proprietà.
Salvo quanto disposto dal D.Lgs. 206 del 06.09.05, ogni eventuale responsabilità della Società si esaurisce comunque (a scelta della Società stessa) con il reintegro o la riparazione gratuita o con l'accredito del prezzo della merce mancante o riconosciuta difettosa dai propri Servizi Tecnici, escluso ogni risarcimento di eventuali ulteriori danni - a cose o persone - o spese di qualsiasi natura, anche in caso di incidente verificatosi per o durante l'uso dei prodotti forniti. La garanzia della Società non può comunque estendersi agli inconvenienti imputabili ad incorretta installazione o ad improprio impiego dei prodotti.
Le spese di trasporto della merce oggetto di reclamo, restituita con relativo numero di autorizzazione della Società per gli opportuni controlli, si intendono in ogni caso a carico del Cliente, mentre la merce riparata o sostituita in garanzia verrà inviata al Cliente in porto franco.

FORO COMPETENTE
Per tutto quanto non espressamente regolato dalle presenti Condizioni Generali, si applicheranno le disposizioni di legge e per ogni eventuale azione giudiziaria viene sin d'ora riconosciuta l'esclusiva competenza del Foro di Brescia anche in caso di continenza di cause.

Eberspaecher S.r.l.
Via del Canneto 45
25010 Borgosatollo (BS)
Tel. 030 250761
Fax 030 2500307
info-it@eberspaecher.com
www.eberspaecher.it

Eberspächer